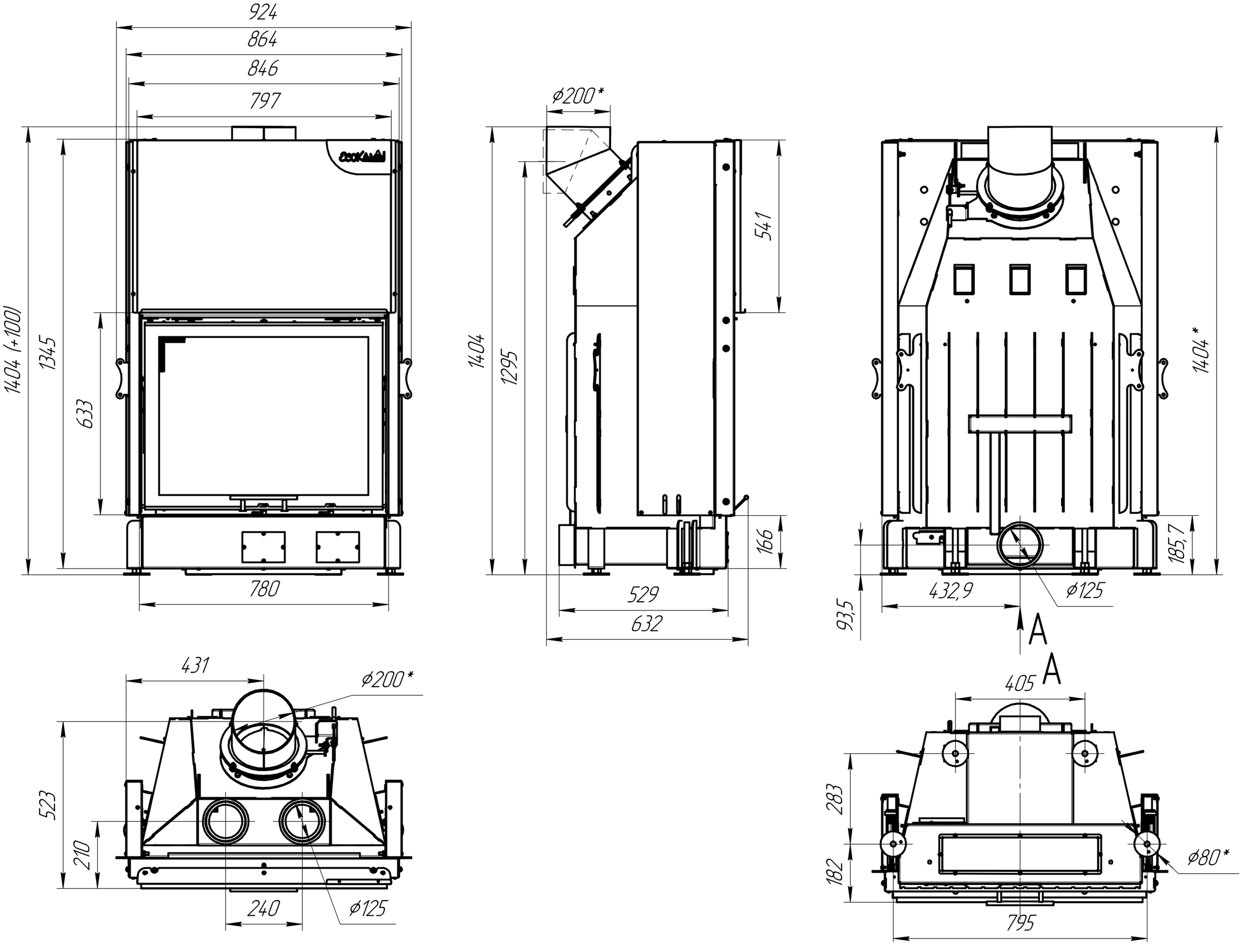
924
864
846
797
1404 (+100)
1345
633
780
ø200*
1404
1295
541
166
529
632
1404*
185,7
432,9
ø125
93,5
A
A
431
ø200*
523
210
240
ø125
405
283
182
ø80*
795